DIN NANO 5CK

DIN NANO 5CK ist ein elektronischer Regler mit 5 DIN-genormten Relais und ist für die Kontrolle von Kühltresen und vitrinen sowie statischen oder belüfteten Kühleinheiten geeignet, verfügt über Abtauen mit Pause oder elektrisches Abtauen und über integrierte Uhr (RTC). Er ist mit drei Analogen Eingängen für Temperaturfühler NTC, drei Digitaleingang, fünf Relais für die Steuerung des Verdichters, der Gebläse, Zellenbeleuchtung und Abtauung (2 konfigurierbare Relais). Der Signalton ist serienmäßig vorhanden und der Regler kann auch für Heizanwendungen konfiguriert werden.
Der abgesetzte steuerkonsole (5 meter, RS485) ist serienmäßig.
Optional ist die Vorbereitung eines Anschlusses für einen Temperaturrückmelder.

ANWENDUNGEN

- Steuerung für Kühleinheiten, Kühltresen und-vitrinen.
- Steuerung Doppelverdampfer mit jeweiligem Temperaturfühler bei Abtauende.

HAUPTMERKMALE

- Abgesetzte Steuerkonsole (5 meter, RS485).
- Integrierte Steuerkonsole (Option).
- Als Option wird ein Display Echo für die Rückmeldung der Temperatur geboten.
- Abgesetztes Display mit Schutzgrad IP65.
- Konfiguration für kühlen oder heizen möglich.
- Konfigurierbares für die Verwaltung von Tag / Nacht (automatische Änderung der Sollwert für Energieeinsparung) aktiviert durch den Takt (real time clock) oder mittels des digitalen Eingangs.

ANSCHLUSSZEICHNUNGEN

(*) = einstellbare Funktion

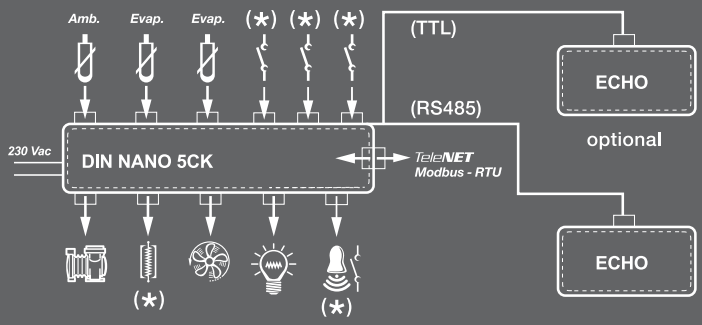

- Konfigurierbares für die Verwaltung von zwei Verdampfer mit zwei Temperaturfühlern.
- Relais zur Steuerung des Verdichters, des Verdampferlüfters und Zellenbeleuchtung (3 nicht konfigurierbare Relais), der Abtauheizung, der Alarme, des Starts mit Auspumpen, Zellenbeleuchtung und Verdichterausgang (2 konfigurierbare Relais).
- Aktivierung der Abtauzyklen in Echtzeit mit bis zu 6 Starts innerhalb von 24 h.
- Abtauung kann auf off cycle konfiguriert werden. Abtauende über Zeit oder Temperatur konfigurierbar.
- Manuelle Abtauung über Taste Start/Stop anwählbar.
- ON/OFF der Anlage über Taste.
- Lichtfunktion direkt über Taste oder über digitalen Eingang möglich.
- LED-Display mit 3 Ziffern mit Zeichen, Dezimalstelle und Bildsymbol Zustand Anlage.
- Buzzer im Inneren für akustische Signale.
- Programmierphilosophie PEGO, was ein sofortigen Start garantiert.
- Serieller Anschluss RS485 mit Modbus-Protokoll RTU oder Telenet.
- Versorgungsspannung 230 V ac.
- HACCP Funktion mit Speicherung und Anzeige des letzten Alarms bezüglich Temperatur.

DIN NANO 5CK

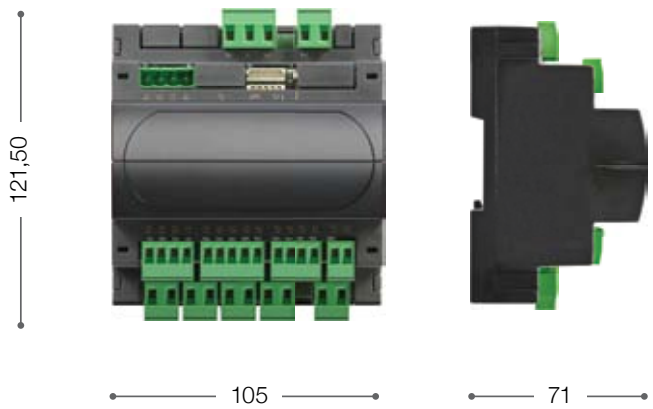

ECHO

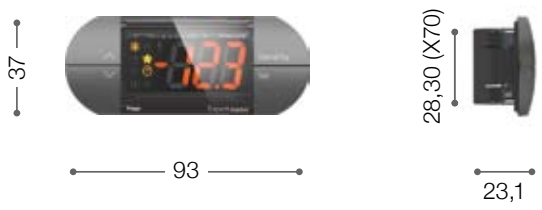

TECHNISCHE MERKMALE	DIN NANO 5CK
ABMESSUNGEN	DIN NANO 5CK: 105 x 121,5 x 71 mm ECHO: 93 x 37 x 23,1 mm
GEWICHT	0,5 kg
SCHUTZGRAD DISPLAY ECHO	IP65 mit Montage an Schaltpultvorderseite
STROMVERSORGUNG	230 V AC ±10% 50-60 Hz
LEISTUNGSAUFNAHME	5 VA max
BETRIEBSTEMPERATUR	-5 ÷ +50 °C
LAGERTEMPERATUR	-10 ÷ +70 °C
RELATIVE UMGEBUNGSFEUCHTIGKEIT	< 90% RH
DISPLAY	3 Digits mit Zeichen, Dezimalpunkt und Zustands-LED
AUFLÖSUNG	0,1 °C
LESEGENAUIGKEIT DER FÜHLER (elektronisch)	±0,5 °C
ABLESEBEREICH	-45 ÷ 99 °C
ANSCHLÜSSE	Abnehmbare Klemmen mit Schrauben
SOFTWAREKLASSE	A / Parameterhaltung in nicht flüchtigem Speicher (EEPROM)
UHR (RTC)	VORHANDEN
	EINGÄNGE
ANALOG	3 Eingänge für Fühler NTC (10 kΩ 1% bei 25 °C)
DIGITAL	3 Eingänge (vom potentialfreien Kontakt)
	AUSGÄNGE
VERDICHTERRELAIS	(DO1) N.O. 16(6)A / 250V~
HEIZWIDERSTANDSRELAIS	(DO2) N.O. 16(6)A / 250V~
VENTILATORENRELAIS	(DO3) N.O. 16(6)A / 250V~
ZELLENBELEUCHTUNG	(DO4) N.O. 8(3)A / 250V~
ALARMRELAIS / AUX	(DO5) N.O. 8(3)A / 250V~
SIGNALTON	VORHANDEN
ÜBERPRÜFUNG	TELENET / MODBUS-RTU
	ZUBEHÖR
ZUBEHÖR VERFÜGBAR	NANO BOX I NANO ADAPTER

DIN NANO 5CK

ECHO