DIN NANO 5CK

Il DIN NANO 5CK è un regolatore elettronico a 5 relè da barra DIN adatto per la gestione di banchi frigo, vetrine ed unità frigorifere statiche o ventilate, con sbrinamento a sosta o elettrico con orologio integrato (RTC). Esso è dotato di tre ingressi analogici per sonde di temperatura NTC, tre ingressi digitali, cinque relè per la gestione di compressore, ventole, sbrinamento, luce e allarme (2 relè configurabili). Il buzzer è di serie ed il regolatore può essere configurato anche per applicazioni di chiamata caldo.
Display remoto (5 metri, RS485) di serie.Opzionale la predisposizione per il collegamento ad un ripetitore di temperatura.

APPLICAZIONI

- Gestione di unità frigorifere, banchi e vetrine refrigerate.
- Gestione doppio evaporatore con doppia sonda di temperatura di fine sbrinamento.

CARATTERISTICHE PRINCIPALI

- Consolle di comando remota (5 metri, RS485).
- Consolle di comando integrata (opzionale).
- E' disponibile come opzione un display echo ripetitore della temperatura.
- Display remoto con protezione IP65.
- Configurabile per applicazioni freddo o per applicazioni caldo.
- Configurabile per la gestione giorno/notte (modifica automatica del setpoint per il risparmio energetico) attivabile tramite fascia oraria (real time clock) o per mezzo dell'ingresso digitale.

SCHEMI DI CONNESSIONE

(*) = Funzione configurabile

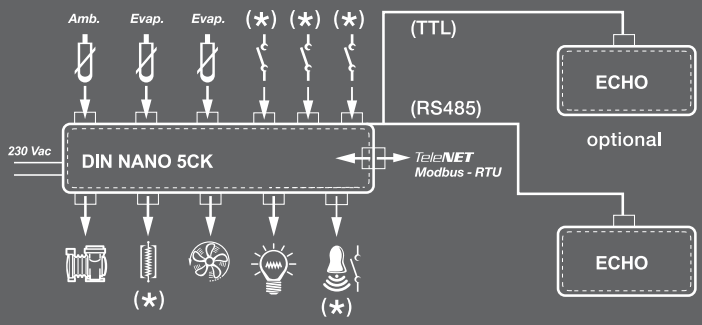

- Configurabile per la gestione del doppio evaporatore con doppia sonda di temperatura di fine sbrinamento.
- Relè per la gestione di compressore, ventilatori dell'evaporatore e luce (3 relè non configurabili), e resistenze di sbrinamento, allarme, partenza in pump down, luce cella e uscita compressore (2 relè configurabili).
- Attivazione sbrinamenti in tempo reale, fino a 6 partenze in 24h.
- Sbrinamento configurabile a sosta, a resistenze o ad inversione di ciclo ed impostabile per frequenza e durata. Il fine sbrinamento può avvenire a tempo o per temperatura.
- START/STOP sbrinamento manuale da tasto.
- ON/OFF impianto da tasto.
- ON/OFF luce cella con tasto o tramite micro porta.
- Display LED a 3 cifre con segno, punto decimale, icone di stato impianto.
- Buzzer interno per segnalazioni sonore.
- Filosofia di programmazione PEGO che garantisce uno start-up immediato.
- Connessione seriale RS485 con protocollo Modbus-RTU o Telenet.
- Tensione di alimentazione 230 V AC.
- Funzione HACCP per la memorizzazione e la visualizzazione dell'ultimo allarme di temperatura.

DIN NANO 5CK

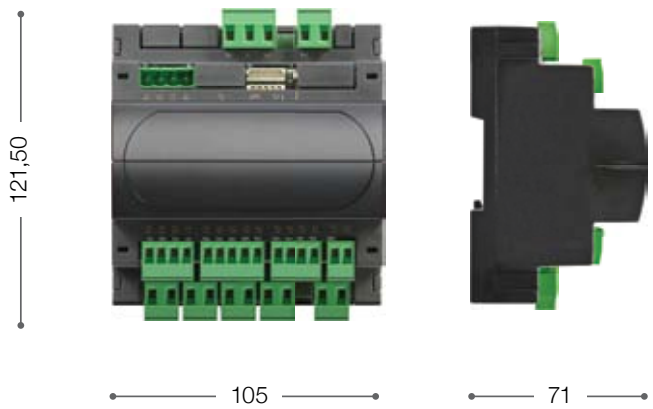

ECHO

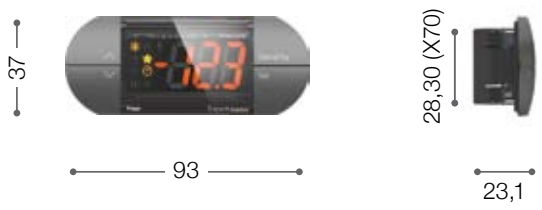

CARATTERISTICHE TECNICHE	DIN NANO 5CK
DIMENSIONI	DIN NANO 5CK: 105 x 121,5 x 71 mm ECHO: 93 x 37 x 23,1 mm
PESO	0,5 kg
GRADO PROTEZIONE DISPLAY ECHO	IP65 con montaggio a fronte quadro
ALIMENTAZIONE	230 V AC ±10% 50-60 Hz
POTENZA ASSORBITA	5 VA max
TEMPERATURA DI LAVORO	-5 ÷ +50 °C
TEMPERATURA DI STOCCAGGIO	-10 ÷ +70 °C
UMIDITÀ RELATIVA AMBIENTE	< 90% RH
DISPLAY	3 Digit con segno, punto decimale e led di stato
RISOLUZIONE	0,1 °C
PRECISIONE LETTURA SONDE (elettronica)	±0,5 °C
RANGE DI LETTURA	-45 ÷ 99 °C
CONNESSIONI	Morsetti estraibili a vite
CLASSE SOFTWARE	A / Mantenimento parametri su memoria non volatile (EEPROM)
OROLOGIO (RTC)	PRESENTE
INGRESSI	
ANALOGICI	3 ingressi per sonde NTC (10 kΩ 1% a 25 °C)
DIGITALI	3 ingressi configurabili (da contatto pulito)
USCITE	
RELÈ COMPRESSORE	(DO1) N.O. 16(6)A / 250V~
RELÈ RESISTENZE	(DO2) N.O. 16(6)A / 250V~
RELÈ VENTILATORI	(DO3) N.O. 16(6)A / 250V~
RELÈ LUCE	(DO4) N.O. 8(3)A / 250V~
RELÈ ALLARME/AUX	(DO5) N.O. 8(3)A / 250V~
BUZZER	PRESENTE
SUPERVISIONE	TELENET / MODBUS-RTU
ACCESSORI	
ACCESSORI DISPONIBILI	NANO BOX I NANO ADAPTER

DIN NANO 5CK

ECHO