DIN NANO FSC

Le DIN NANO FSC est un régulateur électronique de barre DIN pour la gestion optimisée des ventilateurs du condensateur. Il permet de réduire les consommations d'énergie en réglant la température de condensation en fonction de la température extérieure ou de réduire les émissions sonores des ventilateurs du groupe de condensation pendant les heures nocturnes.

APPLICATIONS

- Contrôle pour les ventilateurs électroniques utilisés sur des unités à condensation.
- Contrôle pour les régulateurs de tension à coupure de phase utilisés pour la gestion de la vitesse des ventilateurs de condensation.

CARACTÉRISTIQUES PRINCIPALES

- Sortie analogique 0-10 V pour le réglage de la vitesse des ventilateurs de condensation.
- Réglage avec sonde de pression ou température.
- Acquisition de la température extérieure pour optimiser le réglage.
- 4 modalités de fonctionnement : fonctionnement normal, économie d'énergie, faible bruit des ventilateurs, vitesse constante configurable.
- Fonction jour/nuit (variation de la référence de condensation).
- Affichage de la lecture du transducteur de pression en Bar ou en °C (conversion en fonction du type de gaz réfrigérant sélectionné).
- Affichage LED à 3 chiffres avec signe, point décimal, icône de l'état du système.
- Connexion sérielle RS485 avec protocoles de communication Modbus-RTU ou Telenet.
- Philosophie de programmation PEGO qui garantit un start-up immédiat.
- Tension d'alimentation 230 V AC.

SCHÉMAS DE CONNEXION

(*) = Fonction configurable

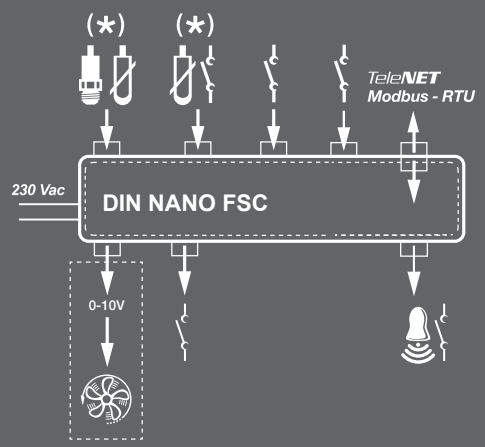

DIN NANO FSC

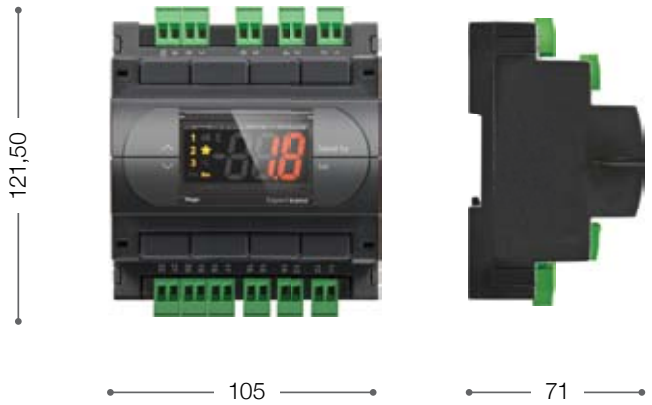
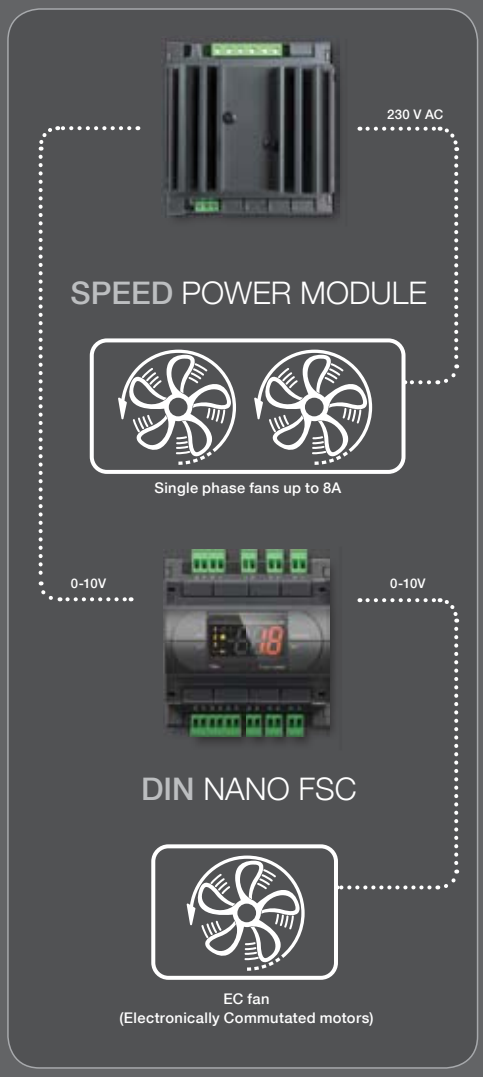
CARACTÉRISTIQUES TECHNIQUES	DIN NANO FSC
DIMENSIONS	105 x 121,5 x 71 mm
POIDS	0,5 kg
ALIMENTATION	230 V AC ±10% 50-60 Hz
PUISSANCE ABSORBÉE	5 VA max
TEMPÉRATURE DE SERVICE	-5 ÷ +50 °C
TEMPÉRATURE DE STOCKAGE	-10 ÷ +70 °C
HUMIDITÉ RELATIVE AMBIANTE	< 90% RH
AFFICHEUR	3 Digits avec signe, point décimal et leds d'état
CONNEXIONS	Bornes extractibles à vis
ENTRÉES	
ANALOGIQUES	1 entrée configurable pour la sonde de réglage (4-20 mA pour sonde de pression ou sonde NTC 10 kΩ 1% à 25 °C)
NUMÉRIQUES	2 entrées (à contact libre)
CONFIGURABLE	1 entrée pour sonde NTC (10 kΩ 1% à 25 °C) ou entrée numérique (à contact libre)
SORTIES	
RELAIS VENTILATEUR CONDENSEUR	(DO1) N.O. 16(6)A / 250V
RELAIS ALARME	(DO5) N.O. 8(3)A / 250V
SORTIE ANALOGIQUE POUR VENTILATEUR	0-10 V DC
SUPERVISION	TELENET / MODBUS-RTU