DIN NANO SC 500

Control electrónico para la gestión de la central frigorífica. Permite la gestión de los compresores o de los ventiladores del condensador regulados con sonda de presión (alta o baja presión).

APLICACIONES

- Central frigorífica.
- Proyecto del cuadro eléctrico según las especificaciones del cliente.

FUNCIONES

- Regulación en banda lateral.
- Puede configurarse para controlar compresores, válvulas de corte de corriente de compresores o de ventiladores de condensación (hasta un máximo de 5 salidas).
- Rotación de los compresores/ventiladores según la duración del funcionamiento.
- Salida analógica 0-10 V para controlar el inversor de los compresores o para regular la velocidad de los ventiladores de condensación.
- Pantalla con visualización de presión y estado de las salidas (encendido,apagado, en encendido o en apagado).
- Visualización de lectura del transductor de presión en Bar o en °C (conversión según el tipo de gas refrigerante seleccionado).
- Gestión del historial de las alarmas.
- Conexión serial RS485 con protocolo Modbus-RTU o Telenet.

CARACTERÍSTICAS PRINCIPALES

- Los controles para central frigorífica Pego se caracterizan por la simplicidad de instalación y de configuración de los parámetros.
- Con pocas y simples operaciones el instalador puede configurar el control y poner en marcha la central.

ESQUEMAS DE CONEXIÓN

(*) = Función configurable

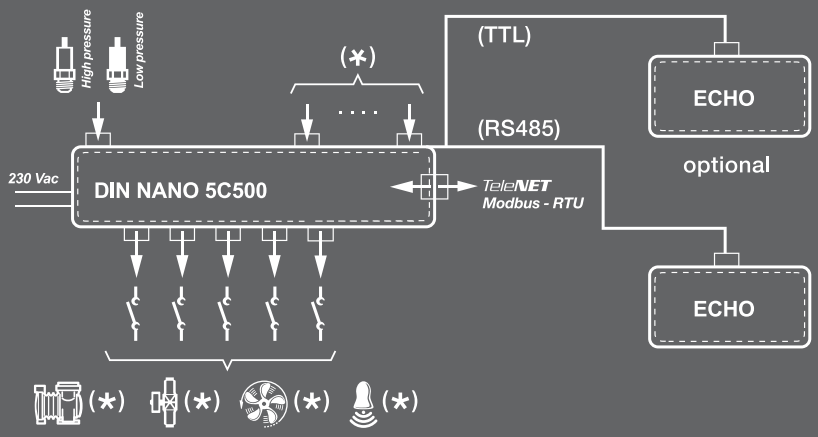

DIN NANO SC 500

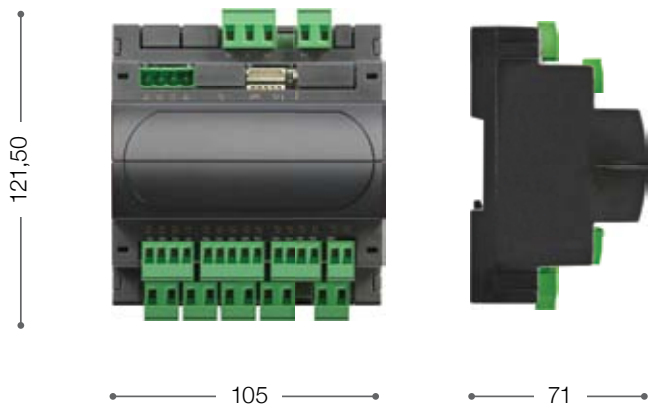

ECHO

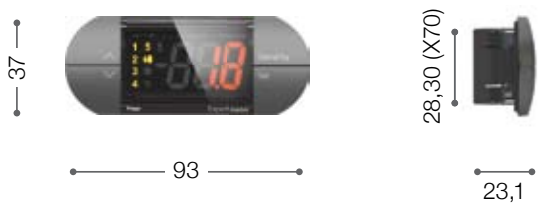

CARACTERÍSTICAS TÉCNICAS	DIN NANO SC 500
DIMENSIONES	DIN NANO SC 500: 105 x 121,5 x 71 mm ECHO: 93 x 37 x 23,1 mm
PESO	0,5 kg
GRADO DE PROTECCIÓN DE PANTALLA ECHO	IP65 con montaje en la parte frontal del cuadro
ALIMENTACIÓN	230 V AC ±10% 50-60 Hz
POTENCIA ABSORBIDA	Monofásica
TEMPERATURA DE TRABAJO	-5 ÷ +50 °C
TEMPERATURA DE ALMACENAMIENTO	-10 ÷ +70 °C
HUMEDAD RELATIVA DEL AMBIENTE	< 90% RH
CONTROL	**PEGO**
INDICACIÓN DEL ESTADO DE LOS COMPONENTES	Pantalla 3 Digit con señal, punto decimal y leds de estado
AVISOS DE ALARMA	Pantalla + zumbador
ENTRADAS	
SONDA DE PRESIÓN	4 ÷ 20 mA configurable
DIGITALES	7 que se pueden configurar como: alarma del compresor 1 ... 5, alarma del ventilador 1 ... 5, alarma de los compresores (solo visualización), alarma de los ventiladores (solo visualización), alarma central en manual, alarma de nivel de liquido, alarma de alta presión, alarma de baja presión, stand-by remoto.
SALIDAS	
RELÉ (EN MODALIDAD ON/OFF)	N°5 configurable
RELÉ DE ALARMA	PRESENTE
SALIDA ANALÓGICA	N°1 (0-10 V DC, inversor de los compresores o inversor de los ventiladores de condensación)
SUPERVISIÓN	TELENET / MODBUS-RTU
ACCESORIOS	
ACCESORIOS DISPONIBLES	NANO BOX | NANO ADAPTER

DIN NANO SC 500

ECHO