EXPERT NANO

EXPERT NANO 3CF

L'EXPERT NANO 3CF è un termoregolatore elettronico a 3 relè adatto per la gestione di banchi frigo, vetrine ed unità frigorifere statiche o ventilate, con sbrinamento a sosta o elettrico.
Esso è dotato di due ingressi analogici per sonde di temperatura NTC/PTC, un ingresso digitale, tre relè per la gestione di compressore, ventole e sbrinamento (il relè di sbrinamento può essere configurato come comando luce) e buzzer. Il regolatore può essere configurato anche per applicazioni di chiamata caldo.
Disponibile versione per sbrinamenti in real time clock.

APPLICAZIONI

- Gestione di unità frigorifere, banchi e vetrine refrigerate.

CARATTERISTICHE PRINCIPALI

- Configurabile per applicazioni freddo o per applicazioni caldo.
- Sbrinamento configurabile a sosta, a resistenze o ad inversione di ciclo ed impostabile per frequenza e durata. Il fine sbrinamento può avvenire a tempo o per temperatura.
- Sbrinamenti in real time clock (su alcuni modelli).
- Relè per la gestione di compressore, ventilatori dell'evaporatore e resistenze di sbrinamento (l'uscita di sbrinamento può essere configurata come uscita luce).
- START/STOP sbrinamento manuale da tasto.
- ON/OFF impianto da tasto.
- ON/OFF luce cella con tasto o tramite micro porta (se si configura l'uscita sbrinamento come luce cella).
- Visualizzazione/regolazione della temperatura con punto decimale.
- Buzzer interno per segnalazioni sonore.
- Superficie frontale piana per una facile pulizia, tasti di ampie dimensioni e personalizzabili in vari colori (su richiesta).
- Display ad alta luminosità con icone e cifre di proporzioni maggiorate.
- Filosofia di programmazione PEGO che garantisce uno start-up immediato.
- Protezione frontale IP65. Duplice possibilità di fissaggio: clips / viti.
- Connessione seriale RS485 con protocollo Modbus-RTU o Telenet.
- Tensione di alimentazione e tipo di morsetti in base al modello.
- Trasformatore esterno per modello 3CF11 (opzionale).

SCHEMI DI CONNESSIONE

(*) = Funzione configurabile

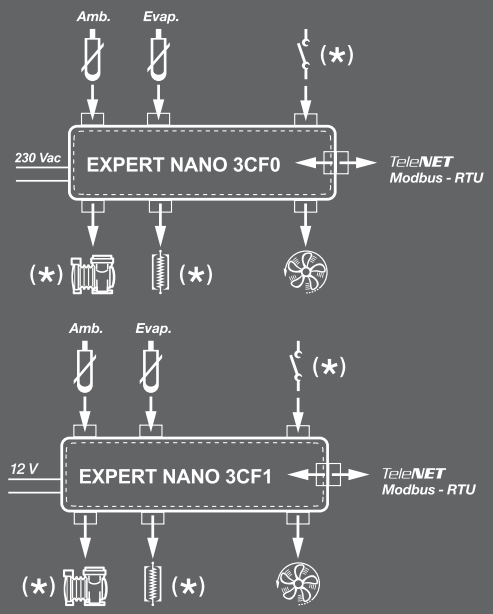

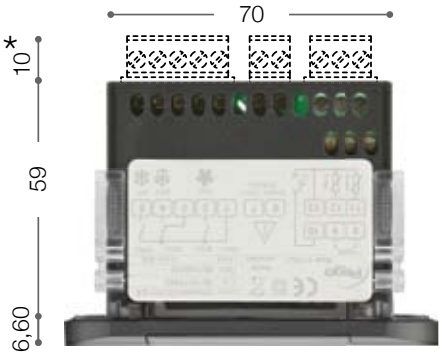

(*) Solo per EXPERT NANO 3CF02

CARATTERISTICHE TECNICHE	EXPERT NANO 3CK01	EXPERT NANO 3CF01	EXPERT NANO 3CF02	EXPERT NANO 3CF11
DIMENSIONI	93 x 37 mm profondità 59 mm			
DIMA DI FORATURA	71 x 29 mm (+0,2/-0,1 mm)			
MONTAGGIO	A fronte quadro mediante clip di fissaggio posteriori o mediante due viti sul frontale			
CONTENITORE	Corpo plastico in PC + ABS UL94 V-0, Frontale trasparente in PC, Mostrina tasti in PC o PC + ABS			
TIPO DI ISOLAMENTO	Classe II			
GRADO PROTEZIONE	IP65 con montaggio a fronte quadro			
ALIMENTAZIONE	230 V~ +10/-15% 50-60 Hz			12V AC~ +10/-15% 50-60 Hz 12V DC +10/-15% classe 2
POTENZA ASSORBITA	3 VA max			
TEMPERATURA DI LAVORO	-5 ÷ 55 °C umidità < 90% U.R. non condensante			
TEMPERATURA DI STOCCAGGIO	-20 ÷ 70 °C umidità < 90% U.R. non condensante			
AMBIENTI DI LAVORO NON IDONEI	Ambienti con forti vibrazioni o urti; atmosfere aggressive, inquinanti o corrosive, esposizione all'irraggiamento solare diretto, con atmosfere esplosive o gas infiammabili.			
DISPLAY	3 Digit con segno, punto decimale e led di stato			
RISOLUZIONE	0,1 °C			
PRECISIONE LETTURA SONDE (elettronica)	±0,5 °C			
RANGE DI LETTURA	-45 ÷ 99 °C			
CONNESSIONI	Morsetti fissi a vite	Morsetti fissi a vite	Morsetti estraibili a vite	Morsetti fissi a vite
CLASSE SOFTWARE	A / Mantenimento parametri su memoria non volatile (EEPROM)			
INGRESSI				
ANALOGICI	2 ingressi per sonde NTC (10 kΩ 1% a 25°C)	2 ingressi per sonde NTC (10 kΩ 1% a 25 °C) / PTC		
DIGITALI	1 ingresso (da contatto pulito)			
USCITE				
RELÈ COMPRESSORE	(DO1) N.O. 16(6)A / 250V~			
RELÈ RESISTENZE	(DO2) N.O. 8(3)A N.C. 6(3)A / 250V~			
RELÈ VENTILATORI	(DO3) N.O. 8(3)A / 250V~			
BUZZER	PRESENTE			
SUPERVISIONE	TELENET / MODBUS-RTU			
OPZIONI				
OROLOGIO (RTC)	Presente	NO	NO	NO
ACCESSORI				
ACCESSORI DISPONIBILI	NANO BOX NANO ADAPTER	NANO BOX NANO ADAPTER	NANO ADAPTER	NANO BOX NANO ADAPTER