PEV STEPPER

Regolatore elettronico per il controllo della valvola di espansione elettronica motorizzata. Configurabile con display remoto o display integrato, gestisce le valvole di espansione elettronica STEPPER bipolari e unipolari. Gestione del surriscaldamento dell'evaporatore.

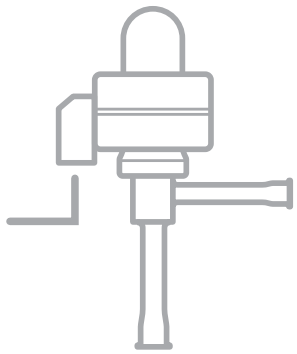

APPLICAZIONI

- Banchi refrigerati e celle frigorifere.

CARATTERISTICHE PRINCIPALI

- Comando della valvola di espansione elettronica motorizzata.
- Consolle di comando integrata o remota.
- Connessione seriale RS485 con protocollo TeleNET o Modbus selezionabile da parametro.
- Due ingressi digitali configurabili.
- Sonda di temperatura in aspirazione e di pressione di evaporazione per la gestione del surriscaldamento dell'evaporatore.
- Display remoto con protezione IP65.
- Programmazione parametri facilitata con 4 preconfigurazioni per le diverse applicazioni della valvola di espansione elettronica.

SCHEMA DI CONNESSIONE

(*) = Funzione configurabile

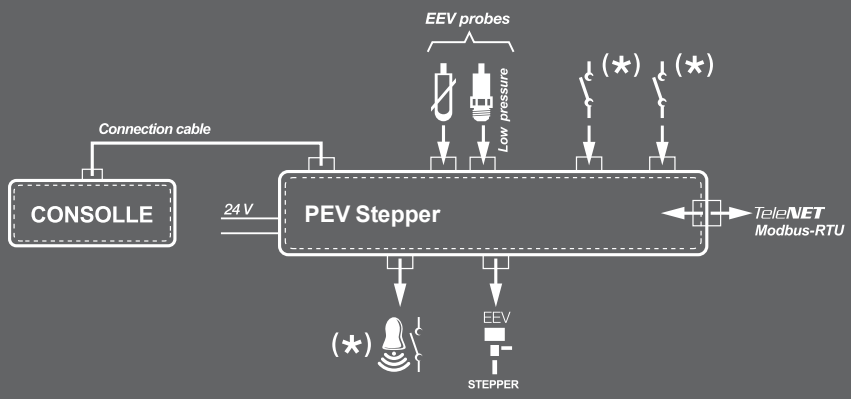

PEV STEPPER

CONSOLLE

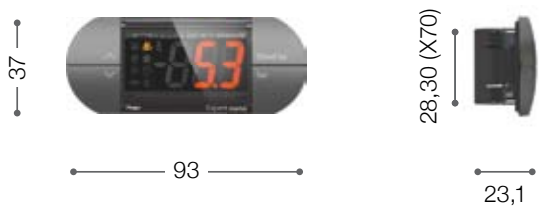
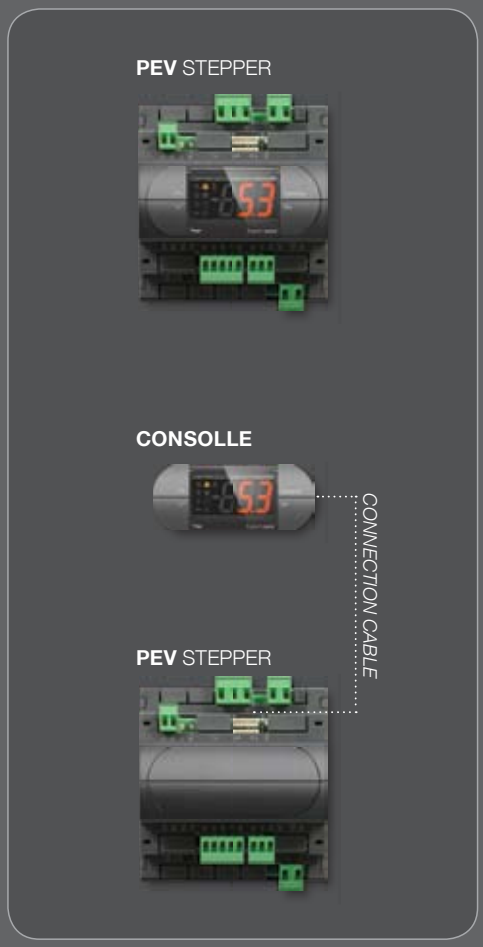
CARATTERISTICHE TECNICHE	PEV STEPPER
DIMENSIONI	PEV STEPPER: 105 x 121,5 x 71 mm CONSOLLE: 93 x 37 x 23,1 mm
PESO	0,5 kg
GRADO PROTEZIONE DISPLAY	IP65
ALIMENTAZIONE	24 V AC +10/-15% 50/60 Hz 24 V DC +10/-15% classe 2
TIPO COMANDO	MONOFASE
TEMPERATURA DI LAVORO	-5 ÷ +50 °C
TEMPERATURA DI STOCCAGGIO	-10 ÷ +70 °C
UMIDITÀ RELATIVA AMBIENTE	< 90% RH
INDICAZIONE STATO COMPONENTI	LED + DISPLAY
SEGNALAZIONE ALLARME	LED + BUZZER
INGRESSI	
INGRESSI DIGITALI	N°2 CONFIGURABILI
SONDA ASPIRAZIONE	NTC 10 kΩ / PTC / PT1000
SONDA PRESSIONE EVAPORAZIONE	4-20 mA / 0-5 V RATIO
USCITE	
VALVOLA ELETTRONICA	STEPPER BIPOLARE o UNIPOLARE
RELÈ ALLARME	PRESENTE
SUPERVISIONE	TELENET / MODBUS-RTU
ACCESSORI	
ACCESSORI DISPONIBILI	NANO BOX I NANO ADAPTER